Колодец для забора воды (К2, К4)

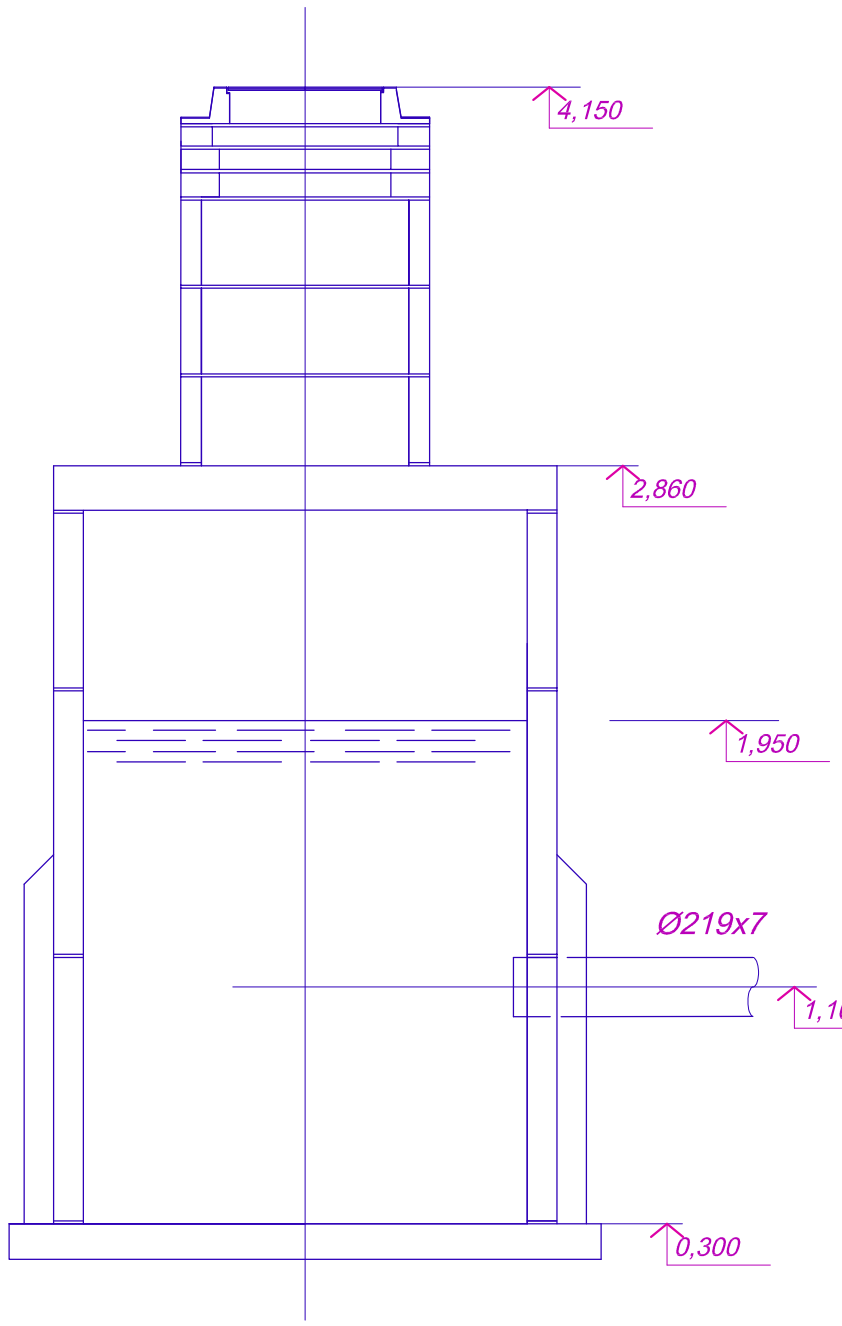

Колодец с задвижкой (К1, К3)

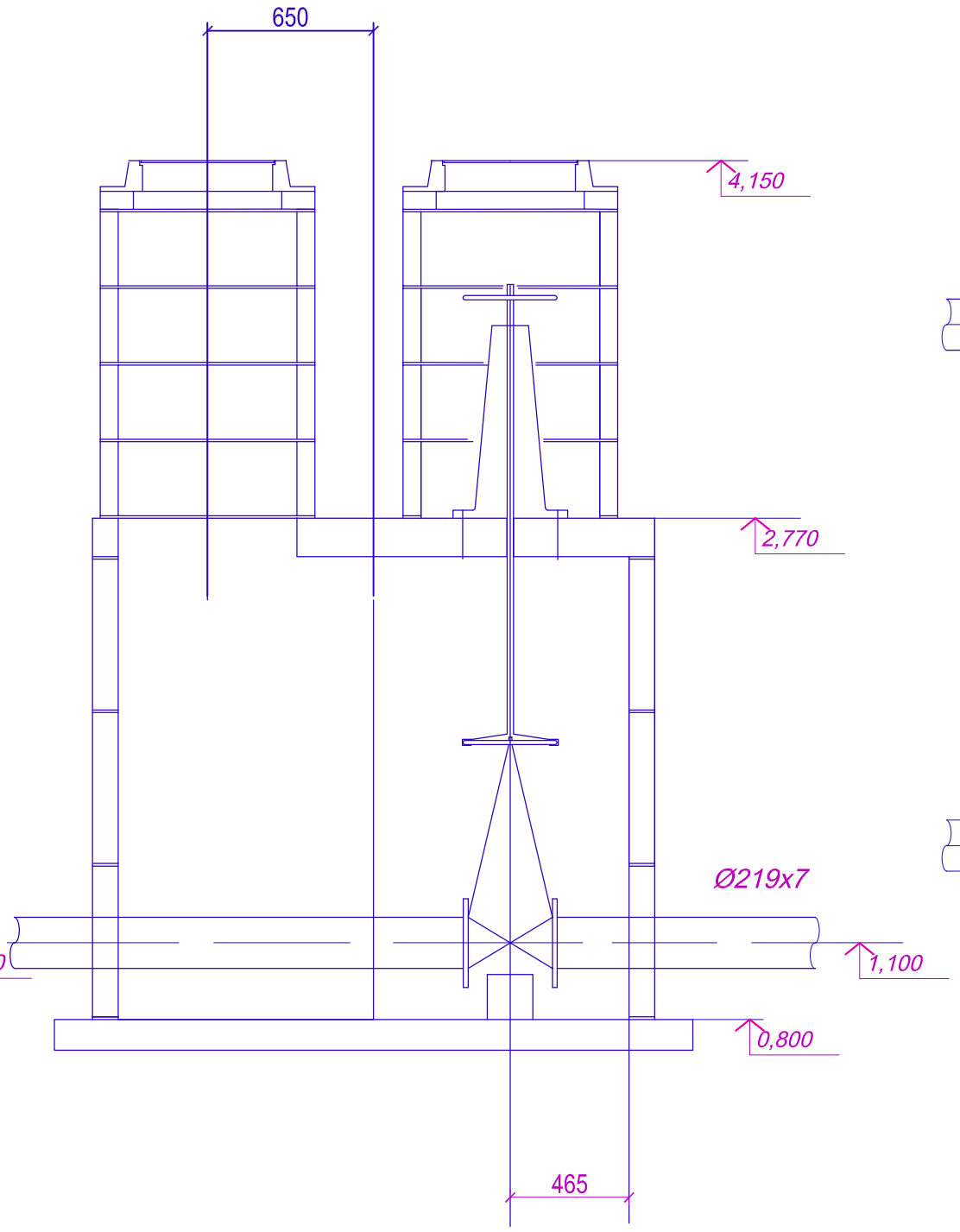

1-1

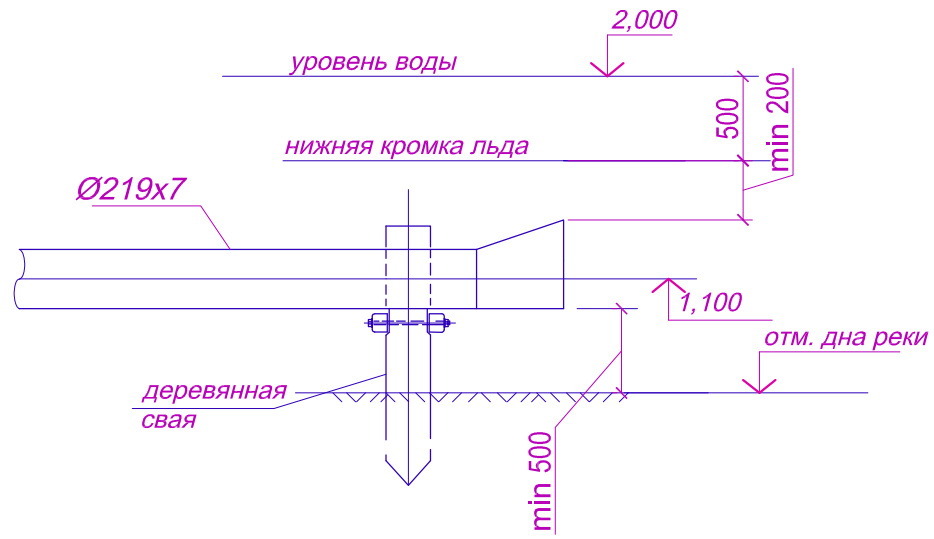

1

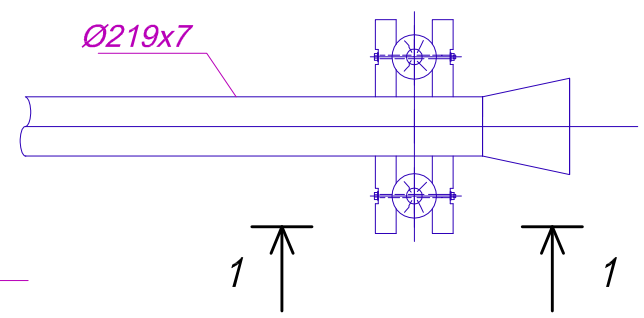

						Инв.№ 65.09.001-НВ			
						г. Сосновый Бор, Старое Калище			
Изм.	Кол.уч.	Лист	№ док.	Подп.	Дата				
						Источник противопожарного водоснабжения на берегу р. Коваш	Стадия	Лист	Листов
							Р	5	
Разраб.		Лашина							
Проверил		Яблочкина				Колодец для забора воды (К2, К4) Колодец с задвижкой (К1, К3) Узел 1	ООО "СБ Проектный центр"		
Н. контр.		Амосова							

Взамен инв.№

Подпись и дата

Инв. № подл.

Формат А3